Plaque de base Type 901

Plaque de base pour feu clignotant et tournant type 84 et 94; une grille de protection type 940 peut être fixée..

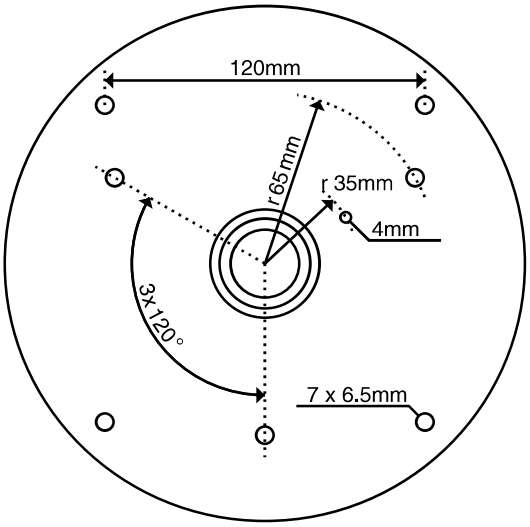

Spécifications

Matériel	Fer galvanisé
Poids	750g
Fixation	Filet interne M40 x 1,5
No. commande	9010

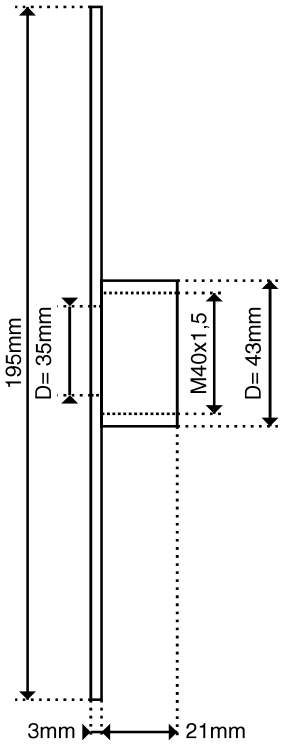

Hugentobler Spezialleuchten AG

Brunnenwiesenstr. 14
CH - 8570 Weinfelden
Tel. +41 071 626 20 40
Fax +41 071 626 20 49

Feux à flash et feux clignotants

Feux spéciaux pour la navigation aérienne et maritime

Lampes spéciales pour plantes